Chaflanadoras - Biseladoras / *Bevelling machines - Bevellers*

Experts in Plate Bevelling (Unique & Authentic)

WE ARE MANUFACTURERS

cevisa®
bevelling machines

Graduables Cizallado / *Adjustable Shearing*

CHP 21G

- Chaflán en X
- X Bevel

- Chaflán en K
- K Bevel

- Chaflán en V
- V Bevel

- Chaflán en Y
- Y Bevel

VENTAJAS

- Rango de ángulos de chaflanado infinito entre 20º y 45º
- Preparada para trabajar ininterrumpidamente 24 h.
- Robusta.
- Carro incluido.

ADVANTAGES

- Any bevelling angle from 20º to 45º
- Ready for 24 h. service.
- Reliable and efficient.
- Trolley included.

TABLA DE CHAFLANADO / BEVELLING TABLE

	MÚLTIPLES PASADAS / MULTIPLE RUNS				UNA SOLA PASADA / SINGLE RUN			
	ACEROS AL CARBONO MILD STEELS		ACEROS INOXIDABLES STAINLESS STEELS		ACEROS AL CARBONO MILD STEELS		ACEROS INOXIDABLES STAINLESS STEELS	
α	w	d	w	d	w	d	w	d
20º	28	26,3	23	21,6	20	18,8	13	12,2
25º	28	25,4	23	20,8	20	18	13	11,8
30º	28	24,2	23	20	20	17,3	13	11,3
35º	28	23	23	18,8	20	16,4	13	10,6
37,5º	28	22,2	23	18,2	20	15,9	13	10,3
45º	28	19,8	23	16,3	20	14	13	9,2
Xº	28	W*cosα	23	W*cosα	20	W*cosα	13	W*cosα

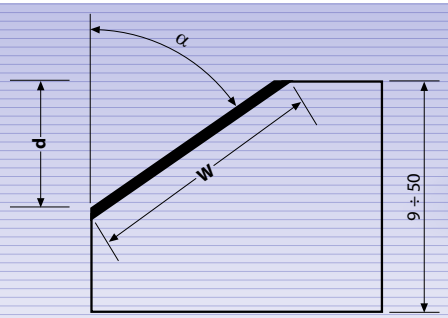

Es La CHP-21G es una máquina diseñada para producir sin límites y chaflanar las 24 horas sin descanso. Robusta y fiable con este modelo conseguirá una garantizada optimización de su producción.

En *The CHP-21G is a self-feed high capacity beveling machine specially designed for unstoppable production processes, 24 h. work. Extremely resistant, robust and reliable, this machine will meet all your requirements.*

cevisa® bevelling machines

CHP-21G

Max. Chaflán en una Pasada Max. Bevel in a Single Run	Max. Chaflán en Múltiples Pasadas Max. Bevel in Several Runs	Espesor Máximo Recomendado Max. Recommended Thickness	Espesor Máximo Nominal Max. Nominal Thickness	m/min	Ángulo Chaflanado Bevelling Angle	Potencia Motor Motor Power	Ø Min. Int. Tubo Min. Bevel Inner Ø	Peso Máquina Machine Net Weight
20 mm	28 mm	40 mm	50 mm	1,7 m/min	20º ÷ 45º	4 H.P.	150 mm	450 kg

CHP 21G INV

- Chaflán en X
- X Bevel

- Chaflán en K
- K Bevel

- Chaflán en V
- V Bevel

- Chaflán en Y
- Y Bevel

VENTAJAS

- Seguridad. Stop al volteo de la chapa para realizar los chaflanes inferiores.
- Preparada para trabajar ininterrumpidamente 24 h.
- Complementaria para trabajar en paralelo con la CHP-21G.
- Carro incluido.

ADVANTAGES

- Safety. Stop turning the plate for lower bevels.
- Ready for 24 h. service.
- Ready to work in parallel with CHP-21G.
- Trolley included.

TABLA DE CHAFLANADO / BEVELLING TABLE

	MÚLTIPLES PASADAS / MULTIPLE RUNS				UNA SOLA PASADA / SINGLE RUN			
	ACEROS AL CARBONO MILD STEELS		ACEROS INOXIDABLES STAINLESS STEELS		ACEROS AL CARBONO MILD STEELS		ACEROS INOXIDABLES STAINLESS STEELS	
α	w	d	w	d	w	d	w	d
20º	28	26,3	23	21,6	20	18,8	13	12,2
25º	28	25,4	23	20,8	20	18	13	11,8
30º	28	24,2	23	20	20	17,3	13	11,3
35º	28	23	23	18,8	20	16,4	13	10,6
37,5º	28	22,2	23	18,2	20	15,9	13	10,3
45º	28	19,8	23	16,3	20	14	13	9,2
Xº	28	W*cosα	23	W*cosα	20	W*cosα	13	W*cosα

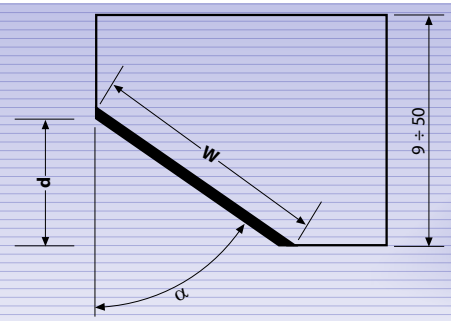

Es La chaflanadora CHP-21G INV está diseñada para realizar chaflanes inferiores en grandes chapas sin necesidad de voltearlas. Este modelo es complementario a la CHP-21G, trabajando ambas en paralelo para garantizar una alta productividad.

En *The beveling machine CHP-21G INV is designed to make lower bevels for big and heavy plates without turning them over. The CHP-21G INV is compatible with the CHP-21G, working in parallel achieves exceptional productivity with just one operator.*

cevisa® bevelling machines

CHP-21G INV

Max. Chaflán en una Pasada Max. Bevel in a Single Run	Max. Chaflán en Múltiples Pasadas Max. Bevel in Several Runs	Espesor Máximo Recomendado Max. Recommended Thickness	Espesor Máximo Nominal Max. Nominal Thickness	m/min	Ángulo Chaflanado Bevelling Angle	Potencia Motor Motor Power	Ø Min. Int. Tubo Min. Bevel Inner Ø	Peso Máquina Machine Net Weight
20 mm	28 mm	40 mm	50 mm	1,7 m/min	20º ÷ 45º	4 H.P.	150 mm	485 kg

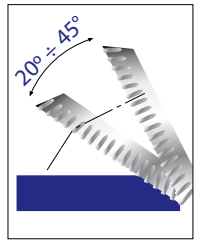

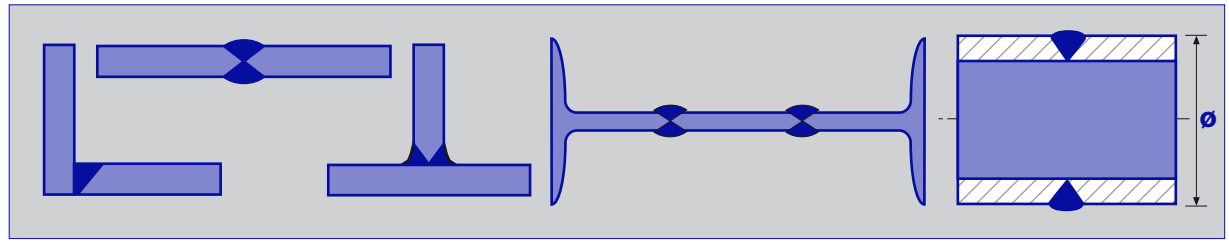

CHP 12G - CHP 21G - CHP 21G INV

Construcción robusta.
Heavy duty machines.

Ángulo regulable.
Adjustable angle.

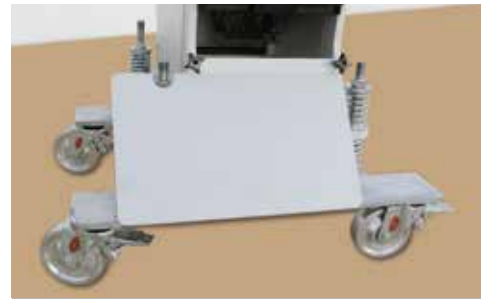

Carro incluido.
Trolley included.

Ángulo de chaflanado preciso.
Exact Bevel angle.

Fácil de mover.
Easy to handle.

Caja eléctrica con interruptor inversor.
Electric box with reverse-switch included.

Chaflanado inferior.
Upside down bevel.

Diseño ergonómico.
Ergonomic design.

CHP 21 REV

- Chaflán en X
- X Bevel

- Chaflán en K
- K Bevel

- Chaflán en V
- V Bevel

- Chaflán en Y
- Y Bevel

CHP 21G REV

360º

VENTAJAS

- Cambio rápido y fácil de la posición de la máquina.
- Flexible y eficiente. Chaflanado superior e inferior de chapas en una sola máquina.
- Seguridad máxima, no es necesario el volteo de la chapa.
- Robusta y fiable.

ADVANTAGES

- Easy set-up and position change.
- Flexible. Upper & lower bevel with the same machine.
- Safety first, there is no need to turn the plate.
- Reliable.

TABLA DE CHAFLANADO / BEVELLING TABLE

	MÚLTIPLES PASADAS / MULTIPLE RUNS				UNA SOLA PASADA / SINGLE RUN			
	ACEROS AL CARBONO MILD STEELS		ACEROS INOXIDABLES STAINLESS STEELS		ACEROS AL CARBONO MILD STEELS		ACEROS INOXIDABLES STAINLESS STEELS	
α	w	d	w	d	w	d	w	d
20º	28	26,3	23	21,6	20	18,8	13	12,2
25º	28	25,4	23	20,8	20	18	13	11,8
30º	28	24,2	23	20	20	17,3	13	11,3
35º	28	23	23	18,8	20	16,4	13	10,6
37,5º	28	22,2	23	18,2	20	15,9	13	10,3
45º	28	19,8	23	16,3	20	14	13	9,2
Xº	28	W*cosα	23	W*cosα	20	W*cosα	13	W*cosα

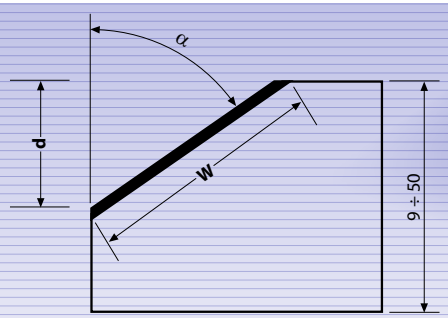

Es La chaflanadora CHP-21G REV asegura un alto rendimiento productivo al poder hacer los chaflanes en X, Y, K o V de manera rápida y sencilla. La máquina se invierte según el chaflán que se necesite realizar con una puesta en marcha rápida.

En *The beveling machine CHP-21G REV, thanks to its design, can bevel edges in X, Y, K or V in a very short time. It is easy to use thanks to its simple set-up, self-feed beveling, quick position change and bevel speed.*

cevisa® bevelling machines

CHP-21G REV

Max. Chaflán en una Pasada Max. Bevel in a Single Run	Max. Chaflán en Múltiples Pasadas Max. Bevel in Several Runs	Espesor Máximo Recomendado Max. Recommended Thickness	Espesor Máximo Nominal Max. Nominal Thickness	m/min	Ángulo Chaflanado Bevelling Angle	Potencia Motor Motor Power	Ø Min. Int. Tubo Min. Bevel Inner Ø	Peso Máquina Machine Net Weight
20 mm	28 mm	40 mm	50 mm	1,7 m/min	20º ÷ 45º	4 H.P.	150 mm	628 kg

Otros Datos / *Other Data*

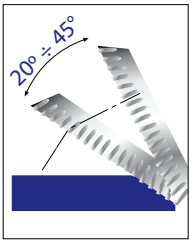

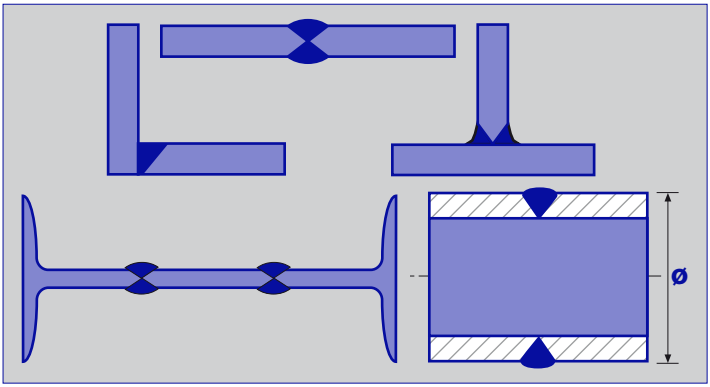

CHP 21G REV

Fácil de utilizar.
Easy to use.

Ángulo chaflanado preciso.
Exact Bevel angle.

Acabado uniforme.
Uniform finishing.

Construcción robusta.
Robust design.

cevisa®
bevelling machines

CONCEJO, 8 - POL. IND. BETOÑO
01013 VITORIA (ALAVA) - SPAIN

Tel +34 945 261 299
Fax +34 945 264 455

www.cevisa.net
cevisa@cevisa.es